Sentinel

Kinetic MVHR

Bediening & Controle

Fabrikantreferentie

KIN-B-L	BE/FR 1004000008
	NL/DE 8000000286
KIN-B-R	BE/FR 1004000002
	NL/DE 8000000046
KIN-BH-L	BE/FR 1004000009
	NL/DE 8000000288
KIN-BH-R	BE/FR 1004000006
	NL/DE 8000000287
KIN PLUS BH-L	BE/FR 1004000013
	NL/DE 8000000057
KIN PLUS BH-R	BE/FR 1004000011
	NL/DE 8000000056
KIN-FH-L	BE/FR 1004000123
	NL/DE 8000000053
KIN-FH-R	BE/FR 1004000122
	NL/DE 8000000052

Vent-Axia®

GELIEVE DEZE HANDLEIDING BIJ HET TOESTEL TE BEWAREN.

CE

BELANGRIJKE VEILIGHEIDSINFORMATIE

NEEM DEZE INSTRUCTIES ZORGVULDIG DOOR ALVORENS DE UNIT TE INSTALLEREN.

1. BRENG DIT PRODUCT NIET AAN OP PLAATSEN WAAR HET VOLGENDE ZICH VOORDOET OF AANWEZIG IS:
   - EEN OVERTOLLIGE OLIE- OF VETRIJKE ATMOSFEER;
   - CORROSIEVE OF ONTVLAMBARE GASSEN, VLOEISTOFFEN OF DAMPEN;
   - SPROEIWATER VAN BRANDSLANGEN.
   - OMGEVINGSTEMPERATUREN VAN MEER DAN 40°C OF MINDER DAN -20°C.
   - MOGELIJKE OBSTRUCTIES DIE DE TOEGANG TOT DE UNIT OF VERWIJDERING VAN DE UNIT VERHINDEREN.
2. ALLE BEDRADINGEN DIENEN OVEREEN TE KOMEN MET DE HUIDIGE IEE-BEDRADINGSREGULATIES BS7671 OF DESBETREFFENDE STANDAARDEN IN UW LAND. INSTALLATIE DIENT NA VOLTOOIING TE WORDEN GECONTROLEERD EN GETEST DOOR EEN DAARVOOR GEKWALIFICEERDE PERSOON.
3. ZORG ERVOOR DAT DE HOOFDTOEVOER (SPANNING, FREQUENTIE EN FASE) VOLDOET AAN HET RATINGSLABEL.
4. DE UNIT DIENT TE WORDEN GELEVERD MET EEN LOKALE, TWEEPOLIGE STEKKER MET EEN ZEKERING VAN 3A WAARVAN DE CONTACTPUNTEN MINIMAAL 3MM VAN ELKAAR ZIJN VERWIJDERD.
5. DEZE EENHEDEN DIENEN TE WORDEN GEAARD.
6. VOORZORGSMAATREGELEN MOETEN GENOMEN WORDEN OM DE TERUGKEER VAN GASSEN IN HET GEBOUW VIA HET OPEN ROOKKANAAL OF VIA ANDERE APPARATEN OP BRANDSTOF;
7. DIT APPARAAT IS NIET BEDOELD OM GEBRUIKT TE WORDEN DOOR PERSONEN (INCLUSIEF KINDEREN) MET BEPERKTE FYSIEKE, ZINTUIGELIJKE OF MENTALE CAPACITEITEN, OF MET BEPERKTE KENNIS EN ERVARING, TENZIJ ONDER TOEZICHT OF MET INSTRUCTIES AANGAANDE HET GEBRUIK VAN HET APPARAAT DOOR DE PERSOON DIE INSTAAT VOOR HUN VEILIGHEID.
8. JONGE KINDEREN MOETEN ONDER SUPERVISIE STAAN OM TE VERZEKEREN DAT ZE NIET SPELEN MET DIT APPARAAT.

INSTALLATIE

1. DE INSTALLATEUR IS TER PLAATSE VERANTWOORDELIJK VOOR DE INSTALLATIE EN ELEKTRISCHE AANSLUITING VAN HET SENTINEL-SYSTEEM. HET IS DE VERANTWOORDELIJKHEID VAN DE INSTALLATEUR OM ERVOOR TE ZORGEN DAT DE UNIT VEILIG IS GEÏNSTALLEERD EN ALLEEN WORDT VERLATEN ALS DE UNIT MECHANISCH EN ELEKTRISCH VEILIG IS.
2. ALLE REGULATIES EN VEREISTEN DIENEN STRIKT TE WORDEN NAGEVOLGD OM LEVENSGEVAAR EN GEVAAR AAN EIGENDOMMEN TIJDENS EN NA INSTALLATIE TE VOORKOMEN, EVENALS TIJDENS SERVICE EN ONDERHOUD.
3. DE CONDENSAFVOERBUIS VAN DE UNIT DIENT TE WORDEN AANGESLOTEN OP HET VUILWATERAFVOERSYSTEEM VAN HET GEBOUW.
4. VOOR BEPAALDE APPARATEN IS MOGELIJK DE INSTALLATIE VAN GELUIDSDEMPING VEREIST OM AAN HET GEWENSTE GELUIDSNIVEAU TE VOLDOEN.
5. DE UNIT MAG NIET RECHTSTREEKS OP EEN DROOGKAST WORDEN AANGESLOTEN.
6. DE TOEVOER- EN AFVOERKLEPPEN DIENEN VOLLEDIG TE WORDEN GEOPEND ALVORENS DE UNIT IN GEBRUIK TE NEMEN.
7. DE TOEVOERLUCHT MOET AFKOMSTIG ZIJN VAN BUITEN HET GEBOUW.
8. DE UNIT MOET ZICH TIJDENS INGEBRUIKNAME MINIMAAL 5 MINUTEN STABILISEREN ALS U DE UNIT OVERSCHAKELT VAN LUCHTPULS NAAR NORMALE SNELHEID.
9. ZORG ERVOOR DAT DE EXTERNE ROOSTERS VAN DE UNIT MINIMAAL 2M VAN ELKAAR ZIJN VERWIJDERD EN OP MINIMAAL 600MM AFSTAND VAN EEN EVENTUEEL ROOKKANAAL. DIT PRODUCT EN DE BIJBEHORENDE INSTALLATIE MOETEN UITGEVOERD WORDEN IN OVEREENKOMST MET DE HUISHOUDELIJKE VENTILATIE VOORSCHRIFTEN

Afval

Dit product mag niet met het huishoudelijk afval worden meegegeven. Zorg voor recyclage bij de daarvoor geschikte faciliteiten. Vraag uw plaatselijke autoriteiten om advies.

Inhoudsopgave

Productbeschrijving 3
Sentinel Kinetic & Sentinel Kinetic Plus 3
Bedieningseenheid 6
De unit opstarten 9
Startscherm 9

Bediening en controle 10
Overzicht 10
Gebruikersmenuschermen 11
Schermen voor Luchtpuls en Reinigingsstand 13
Statusberichtschermen 15

Onderhoud 18
Onderhoud Unit 18
Onderhoud Filters 18
Jaarlijks Onderhoud 18
Instructies Verwijdering Warmtewisselaar voor CVP Unit (Constant Volume Pressurization) 19

Probleemoplossing 21
Een probleem vaststellen 21

Bijlage Eén: Controlemodus 02 Beschrijving 22
Overzicht 22
Selectie Luchtdebietmodus 22

Bijlage Twee: Product fiche 23

Productbeschrijving

Sentinel Kinetic, Sentinel Kinetic F & Sentinel Kinetic Plus

De Vent-Axia **Sentinel Kinetic, Sentinel Kinetic F en Sentinel Kinetic Plus** zijn warmteterugwinningsunits ontworpen om op een energiezuinige manier woningen en soortgelijke gebouwen te ventileren conform de meest recente normen.

Deze units zijn ontworpen voor continue 24 uur afvoer van vuile, vochtige lucht vanuit de badkamer, toiletten en keukens (natte ruimtes). Wanneer de vuile lucht wordt afgevoerd, brengt de warmtewisselaar in de unit tot 90% van de warmte terug aan de toevoerlucht die naar de slaapkamers en woonkamer gaat (droge ruimtes).

Units zijn beschikbaar met de condensafvoer aan de rechtste of linkse kant.

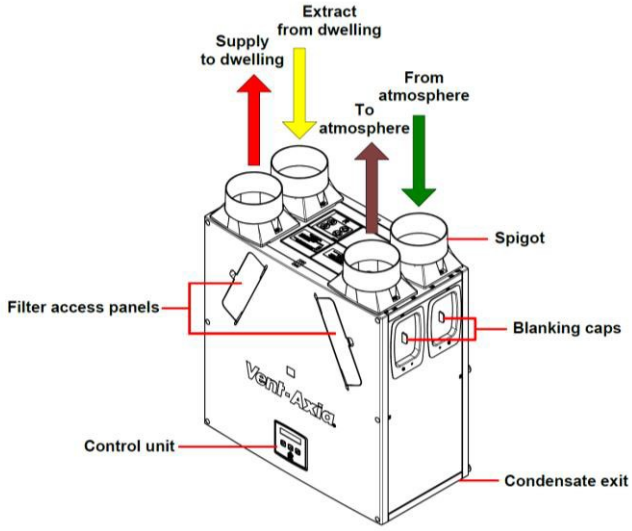

Fig 1: Sentinel Kinetic Rechts

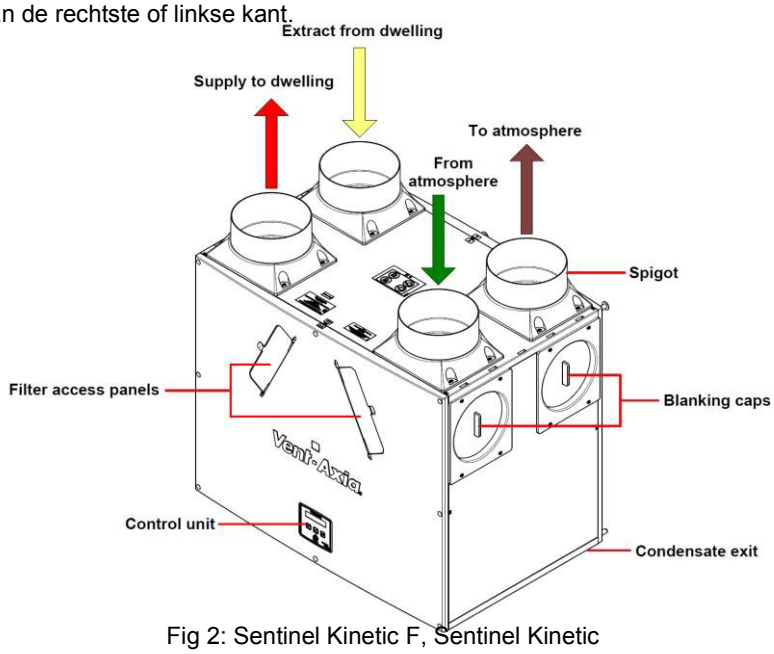

Fig 2: Sentinel Kinetic F, Sentinel Kinetic Plus Rechts

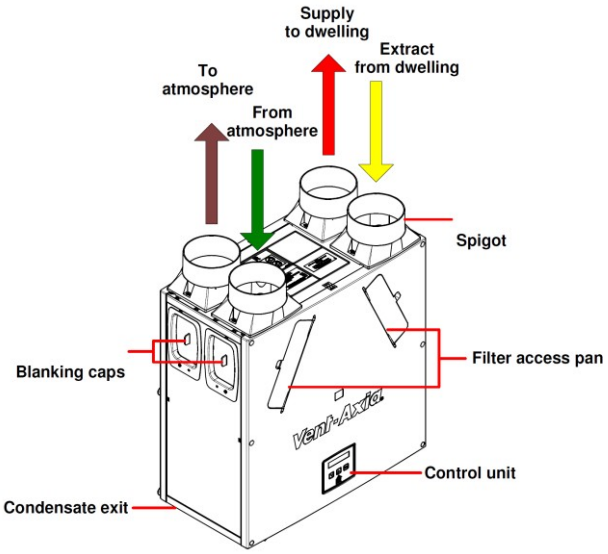

Fig 3: Sentinel Kinetic Links

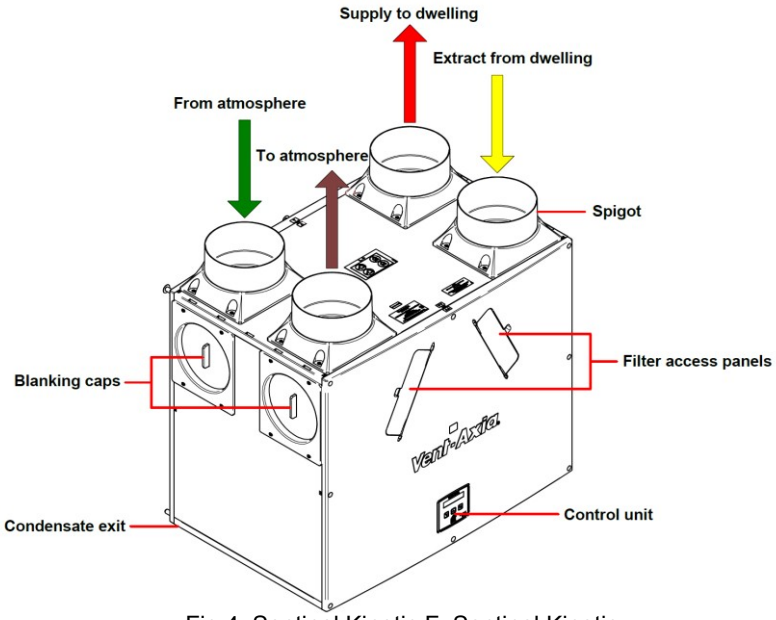

Fig 4: Sentinel Kinetic F, Sentinel Kinetic Plus Links

Sentinel Kinetic Range zomerbypass modellen

De Sentinel Kinetic B, BH, Plus B, Plus BS en S BH bevatten een zomerbypass en bieden energievrije koeling wanneer de huistemperatuur en omgevingstemperaturen dat toestaan.

Merk op dat het luchtvolume dat verschaft wordt door dit ventilatiesysteem een fractie is van het benodigde luchtvolume voor verwarming of koeling en dat het op zichzelf niet voldoende is om een ruimte af te koelen. Het zal echter wel bijdragen en een verschil maken.

Er zijn drie bedrijfsmodi; normaal, avondzuivering en nachtzuivering.

Normale modus

Luchtdebiet is normaal, tenzij wanneer het wordt bepaald door sensoren, boost en tijdsinstellingen,

Als de ruimte warmer is dan de aangegeven (aangetoond als “indoor”) temperatuur (i.e. wanneer de ruimte koeler moet) dan zal de zomerbypass openen en zal de unit koele lucht aanbrengen in deze ruimte.

Merk op dat het bovenstaande enkel geldt wanneer de buitentemperatuur boven 14°C (regelbaar) is om koude tocht tegen te gaan.

De ingestelde (“indoor”) temperatuur moet 2 of 3 graden hoger ingesteld worden dan de centrale verwarmingstermostaat en 2 of 3 graden onder de airconditioningstermostaat. Dit zal een botsing tussen de afzonderlijke systemen tegengaan.

Evening purge mode

Bedoelt om gebruikt te worden als de buitentemperatuur daalt in de avond, maar keert terug naar normale modus na een bepaalde ingestelde tijdspannen zodat elk overtollig geluid vermeden wordt ’s nachts.

Luchtdebiet is telkens in boost.

De bypass sluit en de zuivering stopt als de temperatuursvoorwaarden die aangegeven worden in de standaard modus niet langer behaald worden of 5 uur nadat de bypass geopend werd.

Night-time purge mode

Bedoelt om gebruikt te worden als de buitentemperatuur daalt in de avond wanneer koeling een hogere prioriteit heeft dan een geluidstoename. Merk op dat het luchtgeluid in uw systeem beïnvloedt wordt door het ontwerp en de layout van de leidingen en de grootte en het type van het kanaal dat gebruikt wordt in de kamers. Als verbeteringen nodig zijn, bespreek dit dan met uw installateur.

Luchtdebiet is boost.

De bypass sluit en de zuivering stopt als de temperatuursvoorwaarden die aangegeven worden in de standaard modus niet langer behaald worden.

Modellen

- **BE/FR 1004000002 en NL/DE 8000000046** - **Sentinel Kinetic B Rechts** rechtshandig met zomerbypass.
- **BE/FR 1004000008 en NL/DE 8000000286 - Sentinel Kinetic B Links** linkshandig met zomerbypass.
- **BE/FR 1004000006 en NL/DE 8000000287**- **Sentinel Kinetic BH Rechts** rechtshandig met zomerbypass en geïntegreerde vochtigheidssensor.
- **BE/FR 1004000009 en NL/DE 8000000288** – **Sentinel Kinetic BH Links** linkshandig met zomerbypass en geïntegreerde vochtigheidssensor.
- **BE/FR 1004000122 en NL/DE 8000000052** – **Sentinel Kinetic FH Rechts** rechtshandig met zomerbypass en geïntegreerde vochtigheidssensor.
- **BE/FR 1004000123 en NL/DE 8000000053** – **Sentinel Kinetic FH Links** linkshandig met zomerbypass en geïntegreerde vochtigheidssensor.
- **BE/FR 1004000013 en NL/DE 8000000057 – Sentinel Kinetic Plus BH Links** linkshandig met zomerbypass en hygrostaat
- **BE/FR 1004000011 en NL/DE 8000000056 – Sentinel Kinetic Plus BH Rechts** rechtshandig met zomerbypass en hygrostaat

Accessories

- **BE/FR 5501000121 en NL/DE 8000000315** – Kinetic B filterset G3 (10 filters)
- **BE/FR 5501000117 en NL/DE 8000000316** – Kinetic B pollenfilter M5 (per stuk)
- **BE/FR 5501000260 en NL/DE 8000000317** – Kinetic F filterset G3 (10 filters)
- **BE/FR 5501000265 en NL/DE 8000000318** – Kinetic F pollenfilter M5 (per stuk)
- **BE/FR 5501000122 en NL/DE 8000000319** – Kinetic Plus filterset G3 (10 filters)
- **BE/FR 5501000118 en NL/DE 8000000061** – Kinetic Plus pollenfilter M5 (per stuk)
- **BE/FR 4001000083 en NL/DE 8000000289** – RF-ontvanger voor Sentinel Kinetic
- **BE/FR 4001000084 en NL/DE 8000000049**– Sentinel draadloze bediening
- **BE/FR 4001000086 en NL/DE 8000000047** – Kinetic bedieningspaneel afstand + 15m kabel
- **BE/FR 4001000059 en NL/DE 8000000321** – Sentinel Kinetic interne hygrostaat
- **BE/FR 4003000038 en NL/DE 8000000322**– Vochtigheid (RH) ruimtesensor 0-10V
- **BE/FR 4003000026 en NL/DE 8000000323** – CO2 kamersensor 0-10V
- **BE/FR 4009000008 en NL/DE 8000000172** – Backbox voor controllers klein 25mm
- **BE/FR 4009000004 en NL/DE 8000000324** – Ventilair 3 standenschakelaar

Een verscheidenheid aan sensoren kunnen gebruikt worden om aan de ventilatiebehoefte tegemoet te komen en zo de ventilatiesnelheid te beheren. Deze bevat interne vochtigheidssensoren, luchtvochtigheidssensoren voor installatie in ruimtes, draadloze ontvangers en draadloze boost schakelaars, CO_2-sensoren, manuele schakelaars en trekkoordschakelaars. Voor meer informatie omtrent deze en andere accessoires kunt u de website www.vent-axia.be, www.vent-axia.nl raadplegen.

Display van bedieningsunit

De bedieningsunit bevindt zich aan de voorzijde van de Sentinel Kinetic. De bedieningsunit is de module waarmee de unit in gebruik kan worden genomen en de werking kan worden gecontroleerd.

Display

Het hoofdscherm is een lcd-display waarop 16 tekens en 2 regels tekst kunnen worden weergegeven, met automatische achtergrondverlichting, die automatisch wordt uitgeschakeld om stroom te besparen.

```
Norm Luchtstroom
30%
```

Knoppen

Er bevinden zich vier knoppen op de bedieningsunit, waarmee de unit kan worden geconfigureerd en gecontroleerd.

Knop	Functie
SET	Druk eenmaal om instellingen te wijzigen en druk een tweede maal om instellingen op te slaan.
∧	Druk om naar een vorig scherm te gaan of om de waarde van een parameter te verhogen. Houd gedurende meer dan 2 seconden ingedrukt om snel te schuiven.
∨	Druk eenmaal om instellingen te wijzigen en druk een tweede maal om instellingen op te slaan. Druk om naar een vorig scherm te gaan of om de waarde van een parameter te verlagen. Houd gedurende meer dan 2 seconden ingedrukt om snel te schuiven.
✳	Druk om de boost modus te activeren. Zie pagina 29 voor de opties. Houd gedurende 5 seconden ingedrukt om de volledige snelheid te activeren (Houd gedurende 5 seconden ingedrukt om de volledige snelheid te annuleren).

N.B. Wanneer bedieningsmodus 02 geselecteerd is in het startscherm, kunt u extra debietmodi bekomen via de ✳ knop. Zie ook Bijlage één voor meer details.

Technische specificaties

Prestaties	Sentinel Kinetic	Sentinel Kinetic F	Sentinel Kinetic Plus
Luchtstroom	**Maximum, 290 m³/h** **Laag** standaard 20% **Normaal** standaard 30% **Luchtpuls** standaard 50% **Reinigingsstand** 100% (grafieken voor indienststelling , zie pagina 8)	**Maximum, 335 m³/h** **Laag** standaard 20% **Normaal** standaard 30% **Luchtpuls** standaard 50% **Reinigingsstand** 100% (grafieken voor indienststelling, zie pagina 9)	**Maximum, 500 m³/h** **Laag** standaard 20% **Normaal** standaard 30% **Luchtpuls** standaard 50% **Reinigingsstand** 100% (grafieken voor indienststelling, zie pagina 10)
Geluidsniveau (@ 3 m)	20 dB(A) (normal) 36 dB(A) (boost)	TBC	24 dB(A) (normal) 34 dB(A) (boost)
Voeding			
AC – Spanningsingang	220-240 V AC (enkelfasig)		
AC – Frequentie-ingang	50 Hz nominal		
Zekering bij voeding	3 A (bevindt zich in schakelkast)		
Zekering in product	2 A (bevindt zich op de bedieningsprintplaat)		
Vermogen	150 W (max.)	180 W (max.)	190 W (max.)
Afmetingen			
Hoogte (zonder aansluitingen)	550 mm	550mm	630 mm
Breedte (zonder aansluitingen)	550 mm	555m	775 mm
Diepte	285 mm	350mm	524 mm,
Gewicht	15 kg	19 kg	24 kg
Aansluitdiameter	125 mm	125 mm	180 mm, 200mm met strip
Diameter condensafvoerpijp	22 mm		
Omgeving			
IP-classificatie	IP22		
Werkingstemperatuur	-20°C tot +45°C		
Temperatuur van ingenomen lucht	-20°C tot +45°C		
Luchtvochtigheid van omgeving	0% tot 95% relatieve luchtvochtigheid		
Opslagtemperatuur	-20°C tot +45°C		
Opslagvochtigheid	0% tot 95% relatieve luchtvochtigheid		
Softwareversie	V38		

Voor verdere technische info kunt u www.vent-axia.be, www.vent-axia.nl raadplegen.

De unit opstarten

Inschakelen

De unit inschakelen:

1. Schakel de voeding van de unit met de hoofdschakelaar in.
2. Na inschakeling gaan de ventilatormotors aan en wordt op de display van de bedieningsunit een reeks opstartschermen weergegeven, zoals hieronder omschreven (zie *Opstartschermen* op pagina 28).

N.B. Als u van plan bent werk of onderhoud in de unit uit te voeren, dient u de stroom bij de hoofdschakelaar uit te schakelen alvorens de panelen van de unit te verwijderen.

Uitschakelen

De unit uitschakelen:

1. Schakel de stroom uit bij de hoofdschakelaar.

Opstartschermen

(Van toepassing bij Controlemodus 01 tenzij expliciet vermeld)

Sentinel Kinetic-versiescherm

Op het Sentinel Kinetic-versiescherm wordt gedurende 3 seconden de naam van de unit en het versienummer van de firmware weergegeven.

```
                V--
```

In dit scherm zijn geen aanpassingen mogelijk.

Het scherm Taal

In het taalscherm wordt de taal weergegeven waarin de schermen op de display worden weergegeven. Het taalscherm wordt doorgaans gedurende 5 seconden weergegeven, of langer als de instelling wordt gewijzigd.

```
Taal
Nederlands
```

(Als u een andere taal wilt selecteren, dient u de stroom uit te schakelen en opnieuw in te schakelen).

Scherm Controlemodus

Hier kunt u kiezen tussen Controlemodus 01 zoals hier beschreven en de alternatieve Controlemodus 02 zoals beschreven in Bijlage Eén.

```
Controlemodus
01
```

Scherm Luchtstroom

De feitelijke luchtstroom is een percentage van de maximale luchtstroming door de unit.

```
Luchtstroom
%
```

Scherm Draadloze Besturing

In het scherm Draadl Besturing wordt automatisch weergegeven of de draadloze boostschakeling is geïnstalleerd. Dit scherm wordt doorgaans gedurende 3 seconden weergegeven.

```
Draadl Besturing
Niet Geïnstall.
```

Scherm Vochtsensor

In het scherm Vochtsensor wordt weergegeven of de vochtsensor is geïnstalleerd. Dit scherm wordt doorgaans gedurende 3 seconden weergegeven.

```
Vochtsensor
Niet Geïnstall.
```

Bediening en controle

Overzicht

Wanneer de Sentinel Kinetic unit geïnstalleerd is en in gebruik is gesteld, zou er geen verdere tussenkomst voor de werking van de unit meer nodig zijn, tenzij er externe schakelingen worden gebruikt voor de bediening van aan/uit/boost enz. In het geval van DOMOTICA-bediening blijft een tussenkomst van de gebruiker vereist.

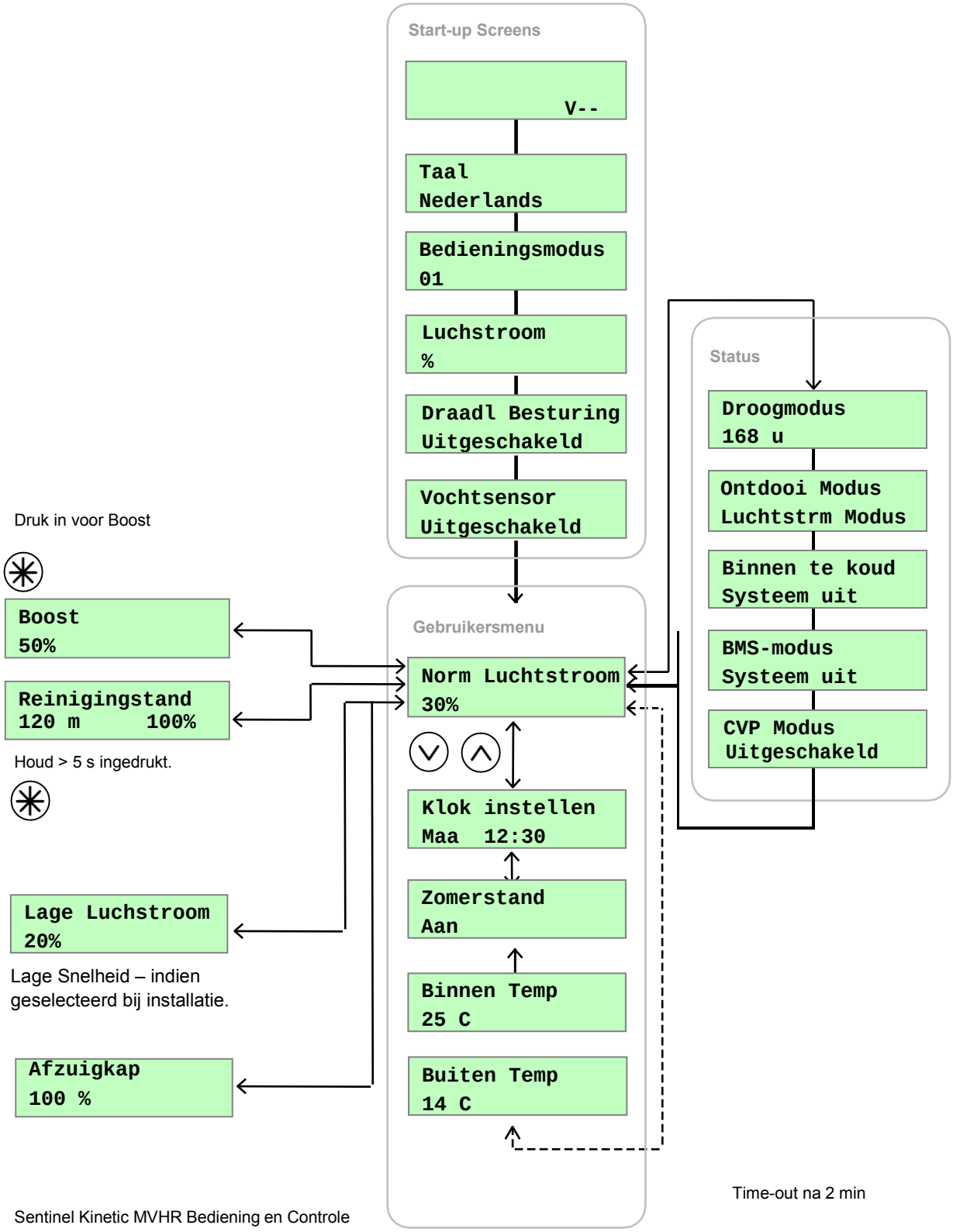

Gebruikersmenuschermen

Druk vanuit het scherm Norm Luchtstroom op de ⊽ knop om toegang te krijgen tot de rest van de gebruikersmenuschermen.

Om een waarde van een instelling te wijzigen, doorloopt u een procedure die doorgaans uit 3 stappen bestaat:

1. Druk op SET om de instelling te selecteren (de geselecteerde instelling zal knipperen).
2. Gebruik de ⊼ of ⊽ knop om de waarde aan te passen. Om snel te scrollen, houd u de ⊼ of ⊽ knop langer dan 2 seconden ingedrukt.
3. Druk nogmaals op SET om de nieuwe instellingen op te geven en naar het volgende scherm over te gaan.

Om terug te keren naar het scherm Norm Luchtstroom, moet u de ⊼ knop meermaals indrukken of de ⊼ knop 5 seconden ingedrukt houden. U keert eveneens automatisch terug naar het scherm Norm Luchtstroom als u gedurende twee minuten geen knoppen indrukt. Deze periode van inactiviteit wordt time-out genoemd. De instellingen worden opgeslagen in het geheugen en blijven behouden als de netspanning wegvalt.

Scherm Lage Luchtstroom / Norm Luchtstroom / Boost

Na het doorlopen van de opstartschermen, wordt het scherm Lage Luchtstroom of het scherm Norm Luchtstroom weergegeven met werkingsstatus (Lage Luchtstroom X % of Norm Luchtstroom X % of Boost X %).

```
Norm Luchtstroom
30 %
```

Het scherm voor Norm Luchtstroom geeft het normale luchtdebiet (toevoerlucht) weer dat door de unit gaat.

Indien de installatie is uitgerust met proportionele sensoren of een interne vochtigheidssensor, en indien één van voorgaande het luchtdebiet opvoeren, dan wordt het α-symbool weergegeven.

Wanneer de zomerbypass actief is, knippert de aanduiding Zomer Bypass (gedurende 3 seconden) aan de bovenkant van het scherm Norm Luchtstroom.

```
ZOMER BYPASS AAN
30 %
```

U kunt een tijdsinterval opgeven, na dewelke de unit de gebruiker verwittigt de filters na te zien (zie pagina 38 van de Installatie- en Indienststellingshandleiding). Dit komt neer op een periode van 6, 12 of 18 maanden. Aan de bovenkant van het scherm valt Filter onderh. af te lezen die dient als herinnering om de filters te inspecteren en, indien vereist, ze schoon te maken of te vervangen.

```
Filter onderh.
Voorstedelijk
```

Houd vervolgens de ⊼ en ⊽ knoppen gedurende 5 seconden ingedrukt om de automatische melding opnieuw in te stellen.

Scherm Klok instellen

Klok instellen
Maa 12:30

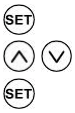

Om het scherm Klok instellen te openen, drukt u eenmaal op de ⌄knop vanuit het scherm Norm Luchtstroom.

Via het scherm Klok Instellen kunt u de klokinstellingen wijzigen. Indien het toestel losgekoppeld is van de netstroom, behoudt de klok de instellingen gedurende ongeveer twee weken. Als de stroom daarna terug aangesloten wordt, moet de klok terug worden ingesteld.

De waarden worden als volgt weergegeven: **DDD UU:MM**.

U keert terug naar het normale scherm door op de ⌃ knop te drukken of door 2 minuten te wachten waarna het scherm automatisch terugkeert.

De unit schakelt niet automatisch over naar zomertijd.

Scherm Zomerstand

Zomerstand
Aan

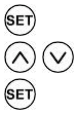

Vanuit het scherm Klokinstellingen drukt u tweemaal op de ⌄ knop om het scherm Zomerstand te openen.

Als de unit een zomerbypassmodel is, kunt u via het scherm Zomerstand de zomerbypassbediening in- en uitschakelen. Dit scherm wordt slechts weergegeven als de bypass is geïnstalleerd.

U kunt kiezen tussen **Aan** (standaardwaarde) en **Uit.**

Keer terug naar de normale scherm door op de ⌃ knop te drukken of door 2 minuten te wachten waarna het scherm automatisch terugkeert.

Scherm Binnen Temp

Binnen Temp
25 C

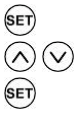

Druk vanuit het scherm Zomerstand 3 maal op de⌄ knop om toegang te krijgen tot het scherm Binnen Temp .

In het scherm Binnen Temp kunt u de gewenste kamertemperatuur in graden Celsius opgeven. Dit wordt alleen weergegeven wanneer de bypass is geïnstalleerd.

Het **beschikbaar** bereik is **16-40** (**25** is standaardwaarde).

Keer terug naar het basismenu door op de ⌃ knop te drukken of door 2 minuten te wachten waarna het scherm automatisch terugkeert.

Schermen voor Luchtpuls en Reinigingsstand

Scherm Boost

Druk op de ⊛ knop om de luchtpuls te activeren wanneer een groter luchtdebiet vereist is.

```
Luchtspuls
50 %
```

X maal ingedrukt	Boostactie (Bedieningsmodus 01)
1	Boost 30 minuten
2	Boost 60 minuten
3	Continue Boost
4	Terug naar Normaal Luchtdebiet

N.B. U kunt nog meer Luchtdebietmodi bekomen door op de ⊛ knop te drukken wanneer Controlemodus 02 is geselecteerd in het startscherm. Zie Bijlage Eén voor meer informatie.

Als de draadloze boost is geïnstalleerd, kan deze worden geactiveerd door de draadloze zender of de boost schakelaar.

Als de installatie is uitgerust met schakelsensors, is aangesloten op de verlichting, over Vent-Wise sensors beschikt of als de interne tijdschakeling is ingesteld op periodieke bediening, verandert de bediening automatisch van normaal naar luchtpuls. Als u op de ⊛ knop drukt, wordt er een code weergegeven waaraan u kunt zien welk apparaat de luchtpuls heeft geactiveerd.

s1 = Schakelaar S/W1

s2 = Schakelaar S/W2

s3 = Schakelaar S/W3

s4 = Schakelaar SW4

s5 = Schakelaar SW5

v1 = Vent-Wise-ingang S/W1

v2 = Vent-Wise-ingang S/W2

v3 = Vent-Wise-ingang S/W3

ls = Spanningvoerende schakeling (Switched Live)

w1-4 = Draadloze Controller

c1-3 = Interne Tijdschakeling

Als de boost is geactiveerd omdat de ⊛ knop ingedrukt is, dan zal een toestel de boost overnemen. De luchtstroom keert terug naar laag of normaal als dat apparaat wordt uitgeschakeld. Als er diverse apparaten zijn die om een boost vragen, zal de unit op boost blijven draaien tot het laatste apparaat is teruggekeerd naar normaal.

Scherm Reinigingsstand

Houd de ✳ knop gedurende 5 seconden ingedrukt wanneer u wenst de lucht in het gebouw te reinigen. De unit keert terug naar zijn standaarddebiet door de knop ✳ een tweede maal 5 seconden ingedrukt te houden. Als de unit met draadloze luchtpulsoptie is uitgerust, kan deze actie worden opgestart vanaf de draadloze zender/luchtpulsschakeling.

```
Reinigingstand
120m
100 %
```

Wanneer de reinigingstand actief is, werken de ventilatoren gedurende 2 uur (120 minuten) aan volle snelheid. Op het scherm Reinigingstand wordt afgeteld naar het moment waarop de reiniging is voltooid.

Scherm Afzuigkap

Er is een afzonderlijke aansluiting voor de bediening van een afzuigkap voorzien. Het boost niveau ligt hoger als deze door een afzuigkap wordt geactiveerd.

```
Afzuigkap
100 %
```

Scherm Lage Luchtstroom

De modus voor Lage Luchtstroom wordt geactiveerd wanneer Norm Luchtstroom is ingesteld op Uit (zie pagina 31 in de handleiding voor Installatie en Indienststelling voor details over installatie).

```
Lage Luchtstroom
20 %
```

De normale luchtstroom kan zodanig worden ingesteld dat deze overdag wordt uitgevoerd, d.w.z. van 06:00 uur tot 23:00 uur, waardoor de lage luchtstroom dan van 23:00 uur tot 06:00 uur wordt uitgevoerd.

Statusberichtschermen

De statusberichtschermen hebben een hogere prioriteit dan het scherm Norm Luchtstroom, de andere gebruikersmenu's, de statusweergave en de belangrijkste werkingsvoorwaarden (temperatuur, druk enz.) naargelang de configuratie van de unit. Als er meer dan een status moet weergegeven worden, wordt de boodschap met de hoogste prioriteit afgebeeld.

Deze menu's worden afwisselend weergegeven gedurende normale werking van de unit, en dit ofwel na weergave van het startscherm, ofwel na indienststelling van de unit. Na enkele seconden wordt de achtergrondverlichting van de display afgezet om stroomverbruik te minimaliseren. Indien nodig kunt u de ⌃ en ⌄ knoppen gebruiken om de statussequentie te stoppen en individuele schermen voor een langere periode weer te geven met de achtergrondverlichting aan.

Scherm Droogmodus

Het scherm Droogmodus geeft aan hoeveel tijd er nog resteert tot het gebouw droog is. De unit werkt tegen maximumdebiet gedurende 1 week.

```
Droogmodus
168 u
```

Scherm Ontdooi Modus

```
Ontdooi Modus
Luchtstrm Modus
```

Het menu Ontdooi Modus wordt slechts weergegeven indien de unit over een zomerbypass beschikt. In gevallen waar een negatieve druk niet is toegelaten gedurende ontdooimodus, kiest u beter voor de bypassmodus (bv. open gasketel).

Beschikbare opties: **Luchtstrm Modus** (standaard) en **Bypass Modus**.

Luchtstrm Modus – Wanneer de toevoerluchttemperatuur zich tussen 0° en -20°C bevindt, wordt de ontdooimodus automatisch geactiveerd. Hierdoor neemt het toevoerdebiet af en neemt het afvoerdebiet toe om zo de vorming van vorst in de warmtewisselaar te voorkomen. Wanneer de vorstbeveiliging actief is, is het mogelijk dat de toevoermotor, afhankelijk van hoe ver de temperatuur onder 0°C ligt, eerst gedurende 15 minuten stopt met werken om daarna opnieuw 45 minuten te werken. Als de toevoertemperatuur -20°C is of lager, dan stopt de toevoerventilator met werken en blijft de afvoerventilator werken tegen verminderde snelheid om vorstvorming in de warmtewisselaar te voorkomen.

Bypass Modus- Wanneer de toevoertemperatuur onder 0°C zakt, zal de vorstbeveiligingsmodus automatisch van kracht gaan. Deze bedrijfsmodus zal de bypass openen om vorstvorming te voorkomen in de warmtewisselaar.

Scherm Binnen Te Koud

```
Binnen Te Koud
Systeem Uit
```

Het Scherm Binnen Te Koud geeft de status van de ventilator weer. Als de verwarming in het gebouw niet werkt en de binnentemperatuur onder 5°C zakt, schakelt de unit zichzelf uit zodat er geen koude lucht van buiten wordt aangevoerd naar een gebouw dat binnen al koud is. Het toestel wordt om het uur opgestart en is korte tijd actief om de temperatuur van het gebouw te meten. Wanner de temperatuur toeneemt, bijvoorbeeld doordat de verwarming weer is ingeschakeld, wordt de unit weer opgestart en wordt de normale werking hervat.

Onderaan op het scherm wordt **Systeem Uit, Systeem Herstart** weergegeven.

Scherm BMS-Modus

```
BMS-Modus
Systeem Uit
```

Het scherm BMS geeft weer of de boodschap Systeem Uit van een DOMOTICA-systeem is ontvangen, indien een dergelijk systeem van toepassing is.

Het DOMOTICA-systeem kan de opdracht **Systeem Uit** in geval van brand afgeven.

Foutmelding met betrekking tot constant volume

Het scherm met de Foutcode wordt weergegeven wanneer het constant luchtvolume niet langer wordt aangehouden.

```
CV Fout
Systeem Uit
```

Onderhoud

Eenheden met warmtewisselaar hebben regelmatig onderhoud nodig. De Sentinel Kinetic is zo ontworpen dat de gebruiker eenvoudig toegang heeft tot onderdelen waarvoor onderhoud nodig is.

WAARSCHUWING

KOPPEL DE VENTILATOR EN BIJHORENDE BEDIENING LOS VAN DE NETSTROOM TIJDENS ONDERHOUD.

Filter onderhoud

Artikel	Actie
Filters Ventilator	De unit geeft de boodschap “Filter onderh.” weer. Dit is een herinnering om te voorkomen dat de filters zo vuil worden dat ze de luchtstroom blokkeren of vuil toelaten zich op te stapelen in het kanaal. Regelmatig de filters onderhouden en vervangen zorgt voor een lager verbruik en een gezondere binnenlucht. De mate waarin de filters vuil worden zal in grote mate afhangen van de omgeving en de activiteit binnenshuis. 1. Open de filterkleppen en verwijder de 2 filters. 2. Reinig de filters voorzichtig door deze uit te kloppen of indien nodig door er met een stofzuiger voorzichtig over te gaan. 3. Plaats de filters terug. 4. Sluit de filterkleppen. 5. Stel de automatische melding terug in: houd de ⌃ en ⌄ knoppen 5 seconden ingedrukt.

Jaarlijks Onderhoud

Artikel	Actie
Filters Ventilator (Tijdsinterval naargelang omgevingsfactoren)	Vervang de Ventilatiefilters op een tijdstip in functie van de omgeving waarin de unit is geïnstalleerd: stedelijk, voorstedelijk of ruraal. 1. Open de filterkleppen en verwijder de 2 filters. 2. Plaats de vervangfilters. 3. Sluit de filterkleppen. 4. Stel de automatische melding terug in: houd de ⌃ en ⌄ knoppen 5 seconden ingedrukt.
Unit & Warmtewisselaar	Inspecteer de unit en reinig het toestel **1. Schakel de voedingsspanning uit.** 2. Verwijder het voorpaneel van de unit. 3. Verwijder de 2 filters. 4. Schuif de warmtewisselaar naar buiten. Voor de *Sentinel Kinetic Plus CVP*: zie pagina’s 19 en 20. 5. Reinig het buitenpaneel en de warmtewisselaar in warm water en een mild reinigingsmiddel en laat ze zorgvuldig drogen. **OPMERKING: Zorg dat alle elektrische onderdelen en bedrading binnen de unit droog blijven.**
Motoren	Ga na of er zich geen ophoping van stof en vuil bevindt op de waaierschoepen van de motoren. Dit kan namelijk aanleiding geven tot onbalans en toegenomen lawaai. Ga er indien nodig met de stofzuiger over of reinig het op een andere manier.
Condensafvoer	Ga na of de condensafvoer vrij is en er zich geen vuil in de leiding bevindt. Reinig indien nodig.
Bevestigingen	Controleer of alle bevestigingen waarmee de unit aan de wand hangt stevig vastzitten. Maak deze vast indien nodig.
Constantvolumeregelaar Uitgeschakeld	Dit kan veroorzaakt worden door een geblokkeerde drukslang of defecte sensoren.

Instructies Verwijdering Warmtewisselaar voor CVP Unit (Constant Volume Pressurization)

1. Verwijder de 8 schroeven, maak het voorpaneel los en trek beide filters naar buiten.

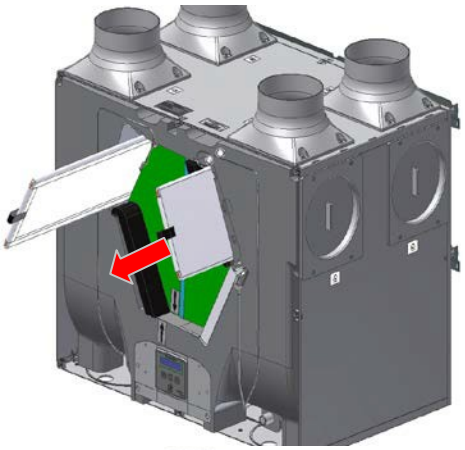

2. Maak beide drukslangen los van hun kanalen en laat ze los gemonteerd zitten zoals hiernaast weergegeven.

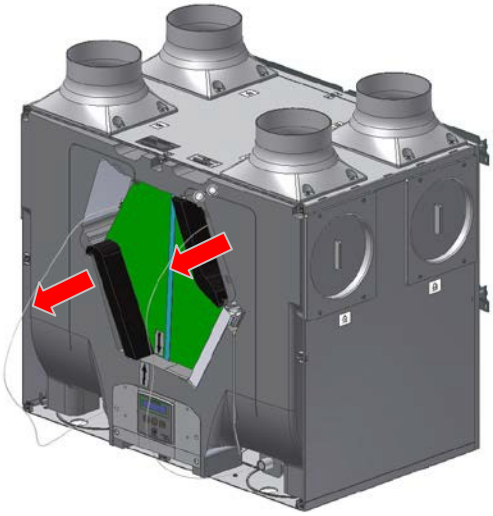

3. Trek de Warmtewisselaar naar buiten om toegang te krijgen tot de twee schroeven op de cel zoals hiernaast weergegeven. Maak beide schroeven los (u hoeft ze niet volledig te verwijderen) om de drukslang en de bijhorende dikke rubberdichting te verwijderen.

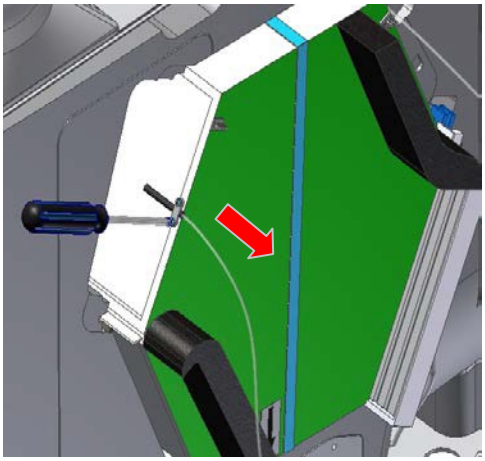

4. Trek de warmtewisselaar naar buiten en zorg ervoor dat de bodemplaat aan de achterzijde van de cel stevig rust op de onderkant van het schuim zodat u toegang krijgt tot de achterste persbuis. Herhaal stap 3 om de achterste persbuis los te maken. Wanneer de achterste persbuis verwijderd is, kunt u de cel schoonmaken.

Eens de cel gereinigd is, kunt u de pompen in omgekeerde volgorde terug vastmaken vanaf stap 4 tot 1. ***Draai de schroeven niet te hard aan om de clips vast te maken. De clips moeten net over de dikke rubberdichting grijpen aangezien het te hard vastmaken van de clips de luchtstroom kan blokkeren*****.**

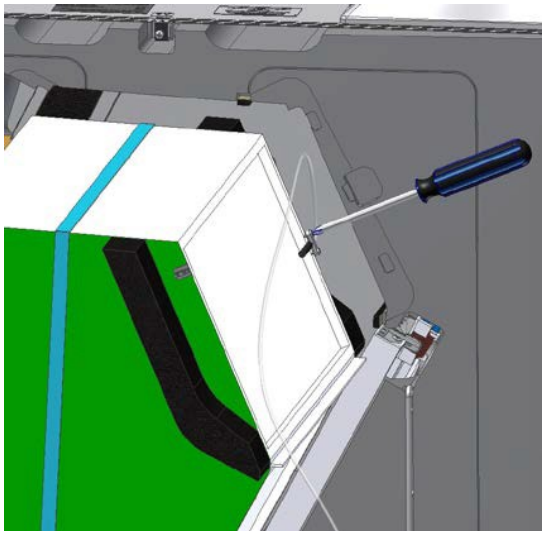

Probleemoplossing

Een probleem vaststellen

Al er zich een probleem met de unit voordoet, los dit dan altijd op aan de hand van volgende aanwijzingen:

- **Storingscode** die wordt afgebeeld op de Bedieningseenheid of de Bekabelde Afstandsbediening.
- **Fout-LED** indien aangesloten.

Als er geen indicators worden afgebeeld, los het probleem dan op aan de hand van de symptomen zoals beschreven in de volgende tabellen.

Scherm Onderhoud/Storingscode

Het Onderhoudsscherm wordt weergegeven, afgewisseld door het scherm Storingscode, als een storing ertoe heeft geleid dat de unit uitgeschakeld is. Ook wordt er een telefoonnummer op het scherm weergegeven dat u kunt bellen voor bijstand.

```
Service Telefoon
01293nnnnnn
```

Als er een storing is opgetreden, wordt het scherm Storingscode weergegeven, afgewisseld door het scherm Onderhoud. Let op de storingscode als u een storing meldt.

```
Storingscode
01
```

Neem voor hulp contact op met de serviceprovider en vermeld het getal van de storingscode. De volgende storingscodegetallen kunnen worden weergegeven. Codegetallen worden opgeteld als er meerdere storingen zijn opgetreden.

Tabel 2: Storingscodes

Code	Problem
01	Toevoerventilator werkt niet
02	Afvoerventilator werkt niet
04	Storing bij bedieningsprintplaat 24 V zekering (FS1)
08	Temperatuursensor T1 (toevoer) defect
16	Temperatuursensor T2 (afvoer) defect
32	Afstandsbediening defect

Bijlage Eén: Controlemodus 02 Beschrijving

Overzicht

De verschillen in functionaliteit beschreven in deze bijlage zijn beschikbaar wanneer Bedieningsmodus 02 is geselecteerd vanuit het startscherm. Bedieningsmodus 02 kent alternatieve functionaliteiten toe aan bepaalde bekabelingen van aansluitingen (beschreven in Bijlage Eén van de Installatie- en Indienststellingshandleiding) en biedt extra luchtstroominstellingen (zie verder) waartoe u toegang verkrijgt via de ✳ knop aan de voorzijde van de Kinetic unit of via de afstandsbediening:

N.B.1. Indien u Controlemodus 02 geselecteerd hebt, dan moet SW5 een verbinding hebben tussen de + en – uitgangen of een normaal gesloten toestel zoals een brandalarm.

Selectie Luchtdebietmodus

De volgende Luchtstroommodi zijn beschikbaar via de ✳ knop met Bedieningsmodus 02:

X maal ingedrukt	Luchtdebietmodus (Bedieningsmodus 02)
1	Laag
2	Normaal
3	Boost 30 minuten
4	Boost 60 minuten
5	Continue boost
6	Annuleren

Houd ✳ 10 seconden ingedrukt om te annuleren en terug te keren naar normale werking.

Als de draadloze boost optie is geïnstalleerd, dan kan die geactiveerd worden met behulp van de draadloze zender/boost schakelaar.

Als de installatie beschikt over schakelsensors, aangesloten is op de verlichting, Vent-Wise-sensoren heeft, Vent-Wise periodieke schakelaar heeft of als de interne tijdschakeling is ingesteld op periodieke bediening, dan verandert de bediening automatisch van normaal naar boost. Druk op de ✳ knop om een code weer te geven die toont welk apparaat de boost heeft geactiveerd.

s4 = Schakeling SW4

v1 = Vent-Wise-ingang S/W1

v2 = Vent-Wise-ingang S/W2

v3 = Vent-Wise-ingang S/W3

ls = Spanning voerende schakeling (Switched Live – LS)

w1-4 = Draadloze bediening

c1-3 = Interne tijdschakelaar

Als het toestel op boost modus werkt omdat de ✳ knop ingedrukt is, kan een ander toestel de boost overnemen. De luchtstroom keert terug naar normaal wanneer dat toestel uitgeschakeld wordt. Als er diverse apparaten zijn die om een boost vragen, zal de eenheid de boost uitvoeren tot het laatste apparaat is teruggekeerd naar normaal.

PRODUCT FICHE - LOCAL DEMAND CONTROL (LDC)

For Residential Ventilation Units (Complying Commission Delegated Regulation (EU) No 1254/2014)

Name:	Vent-Axia	Vent-Axia	Vent-Axia	Vent-Axia
Model ID (Stock Ref.) :	Kinetic B BE/FR 1004000008 (L) BE/FR 1004000002 (R) NL/DE 8000000286 (L) NL/DE 8000000046 (R)	Kinetic BH BE/FR 1004000009 (L) BE/FR 1004000006 (R) NL/DE 8000000288 (L) NL/DE 8000000287 (R)	Kinetic FH BE/FR 1004000123 (L) BE/FR 1004000122 (R) NL/DE 8000000053 (L) NL/DE 8000000052 (R)	Kinetic Plus B BE/FR 1004000013 (L) BE/FR 1004000011 (R) NL/DE 8000000057 (L) NL/DE 8000000056 (R)
SEC Class	A	A	A	A+
SEC Value ('Average')	-39.8	-39.8	-40.2	-42.5
SEC Value ('Warm')	-15.7	-15.7	-16.2	-18.1
SEC Value ('Cold')	-82.5	-82.5	-82.9	-86.0
Label Required? (Yes/No=Out of scope)	Yes	Yes	Yes	Yes
Declared as: RVU or NRVU/UVU or BVU	RVU/BVU	RVU/BVU	RVU/BVU	RVU/BVU
Speed Drive	Variable Speed	Variable Speed	Variable Speed	Variable Speed
Type HRS (Recuperative, Regenerative, None)	Recuperative	Recuperative	Recuperative	Recuperative
Thermal Eff: [(%), NA(if none)]	79.0	79.0	79.0	81.0
Max. Flow Rate (m3/h)	237.60	237.60	331.2	464.00
Max. Power Input (W): (@Max.Flow Rate)	128.0	128.0	168.0	173.0
LWA: Sound Power Level (dB)	52.13	52.13	61.03	52.23
Ref. Flow Rate (m3/s)	0.04620	0.04620	0.064	0.0900
Ref. Pressure Diff. (Pa)	50.00	50.00	50	50
SPI [W/(m3/h)]	0.34	0.34	0.30	0.19
Control Factor & Control Typology: (CTRL/ Typology)				
Control Factor; CTRL	0.65	0.65	0.65	0.65
Control Typology	Local Demand Control	Local Demand Control	Local Demand Control	Local Demand Control
Declared: -Max Internal & External Leakage Rates(%) for BVUs or carry over (for regenerative heat exchangers only), -&Ext. Leakage Rates (%) for Ducted UVUs;	<5% Internal, <5% External	<5% Internal, <5% External	<5% Internal, <5% External	<5% Internal, <5% External
Mixing Rate of Non-Ducted BVUs not intended to be equipped with one duct connection on either supply or extract air side;	N/A	N/A	N/A	N/A
Position and description of visual filter warning for RVUs intended for use with filters, including text pointing out the importance of regular filter changes for performance and energy efficiency of the unit	Avertissement de filtre à l'écran Voyez page 14 du manuel 'fonctionnement et contrôle'	Avertissement de filtre à l'écran Voyez page 14 du manuel 'fonctionnement et contrôle'	Avertissement de filtre à l'écran Voyez page 14 du manuel 'fonctionnement et contrôle'	Avertissement de filtre à l'écran Voyez page 14 du manuel 'fonctionnement et contrôle'
For UVUs (Instructions Install Regulated Supply/Extract Grilles Façade)	N/A	N/A	N/A	N/A
Internet Address (for Disassembly Instructions)	www.vent-axia.be www.vent-axia.nl	www.vent-axia.be www.vent-axia.nl	www.vent-axia.be www.vent-axia.nl	www.vent-axia.be www.vent-axia.nl
Sensitivity p. Variation@+20/-20 Pa: (for Non-Ducted VUs)	N./A	N./A	N/A	N./A
Air Tightness-ID/OD-(m3/h) (for Non-Ducted VUs)	N./A	N./A	N/A	N./A
Annual Electricity Consumption: AEC (kWh/a) Per. m²	2.23	2.23	2.04	1.52
Annual Electricity Consumption: AEC (kWh/a) Per. 100m²	223	223	204	152
Annual Heating Saved: AHS (kWh/a) Per. 100m²				
AHS: Average	44.7	44.7	44.7	45.5
AHS: Warm	20.2	20.2	20.2	20.6
AHS: Cold	89.4	89.4	87.4	89.0

PRODUCT FICHE - CENTRAL DEMAND CONTROL (CDC)

For Residential Ventilation Units (Complying Commission Delegated Regulation (EU) No 1254/2014)

Name:	Vent-Axia	Vent-Axia	Vent-Axia	Vent-Axia
Model ID (Stock Ref.) :	Kinetic B BE/FR 1004000008 (L) BE/FR 1004000002 (R) NL/DE 8000000286 (L) NL/DE 8000000046 (R)	Kinetic BH BE/FR 1004000009 (L) BE/FR 1004000006 (R) NL/DE 8000000288 (L) NL/DE 8000000287 (R)	Kinetic FH BE/FR 1004000123 (L) BE/FR 1004000122 (R) NL/DE 8000000053 (L) NL/DE 8000000052 (R)	Kinetic Plus B BE/FR 1004000013 (L) BE/FR 1004000011 (R) NL/DE 8000000057 (L) NL/DE 8000000056 (R)
SEC Class	A	A	A	A
SEC Value ('Average')	-35.3	-35.3	-36.1	-39.7
SEC Value ('Warm')	-12.0	-12.0	-12.8	-15.8
SEC Value ('Cold')	-76.7	-76.7	-77.5	-82.1
Label Required? (Yes/No=Out of scope)	Yes	Yes	Yes	Yes
Declared as: RVU or NRVU/UVU or BVU	RVU/BVU	RVU/BVU	RVU/BVU	RVU/BVU
Speed Drive	Variable Speed	Variable Speed	Variable Speed	Variable Speed
Type HRS (Recuperative, Regenerative, None)	Recuperative	Recuperative	Recuperative	Recuperative
Thermal Eff: [(%), NA(if none)]	79.00	79.00	79.00	81.0
Max. Flow Rate (m3/h)	237.60	237.60	331.2	464.00
Max. Power Input (W): (@Max.Flow Rate)	128.0	128.0	168.0	173.0
LWA: Sound Power Level (dB)	52.13	52.13	61.03	52.23
Ref. Flow Rate (m3/s)	0.04620	0.04620	0.064	0.0900
Ref. Pressure Diff. (Pa)	50.00	50.00	50	50
SPI [W/(m3/h)]	0.34	0.34	0.30	0.19
Control Factor & Control Typology: (CTRL/ Typology)				
Control Factor; CTRL	0.9	0.9	0.9	0.9
Control Typology	Central Demand Control	Central Demand Control	Central Demand Control	Central Demand Control
Declared: -Max Internal & External Leakage Rates(%) for BVUs or carry over (for regenerative heat exchangers only), -&Ext. Leakage Rates (%) for Ducted UVUs;	<5% Internal, <5% External	<5% Internal, <5% External	<5% Internal, <5% External	<5% Internal, <5% External
Mixing Rate of Non-Ducted BVUs not intended to be equipped with one duct connection on either supply or extract air side;	N/A	N/A	N/A	N/A
Position and description of visual filter warning for RVUs intended for use with filters, including text pointing out the importance of regular filter changes for performance and energy efficiency of the unit	Avertissement de filtre à l'écran Voyez page 14 du manuel 'fonctionnement et contrôle'	Avertissement de filtre à l'écran Voyez page 14 du manuel 'fonctionnement et contrôle'	Avertissement de filtre à l'écran Voyez page 14 du manuel 'fonctionnement et contrôle'	Avertissement de filtre à l'écran Voyez page 14 du manuel 'fonctionnement et contrôle'
For UVUs (Instructions Install Regulated Supply/Extract Grilles Façade)	N/A	N/A	N/A	N/A
Internet Address (for Disassembly Instructions)	www.vent-axia.be www.vent-axia.nl	www.vent-axia.be www.vent-axia.nl	www.vent-axia.be www.vent-axia.nl	www.vent-axia.be www.vent-axia.nl
Sensitivity p. Variation@+20/-20 Pa: (for Non-Ducted VUs)	N./A	N./A	N/A	N./A
Air Tightness-ID/OD-(m3/h) (for Non-Ducted VUs)	N./A	N./A	N/A	N./A
Annual Electricity Consumption: AEC (kWh/a) Per. m²	3.5	3.5	3.2	2.2
Annual Electricity Consumption: AEC (kWh/a) Per. 100m²	350	350	320	220
Annual Heating Saved: AHS (kWh/a) Per. 100m²				
AHS: Average	43.3	43.3	43.3	44.4
AHS: Warm	19.7	19.7	19.6	20.1
AHS: Cold	85.3	85.3	84.7	86.9

De Vent-Axia garantie

Alleen van toepassing op in België, Nederland of Duitsland geïnstalleerde en gebruikte producten. Neem contact op met uw plaatselijke leverancier voor meer informatie over de garantie buiten deze landen.
Vent-Axia garandeert zijn producten tegen materiaalgebreken en fabricagefouten gedurende twee jaar vanaf de aankoopdatum en tot maximaal 30 maanden na productiedatum. De kosten van demontage en montage vallen buiten de garantie.
Indien een onderdeel defect wordt bevonden, wordt het product kosteloos hersteld of, naar keuze van Vent-Axia, gratis vervangen mits dit product:

- werd geïnstalleerd en gebruikt overeenkomstig de bij elke unit geleverde instructies;
- werd aangesloten op een geschikte elektrische voeding (de juiste spanning staat vermeld op het identificatieplaatje van de unit);
- juist werd gebruikt, niet werd verwaarloosd noch werd beschadigd;
- niet werd gewijzigd/omgebouwd of hersteld door een niet daartoe gemachtigde persoon;
- onderdelen zijn gebruikt die voorgeschreven en geleverd werden door de fabrikant.

AANSPRAAK OP GARANTIE

Retourneer het volledige product per post, port betaald, naar uw oorspronkelijke leverancier of naar de dichtstbijzijnde vestiging van Vent-Axia, of breng dit persoonlijk binnen. Zorg ervoor dat het product goed is ingepakt en vergezeld gaat van een brief waarop duidelijk “Aanspraak op garantie” vermeld staat en waarin een nauwkeurige beschrijving wordt gegeven van de storing. Voeg tevens het aankoopbewijs bij waarop de datum en plaats van aankoop zijn aangegeven.

Vent-Axia behoudt zich het recht op productwijzigingen en software-updates zonder de noodzaak om eerder geleverde producten te updaten.

De garantie geldt als extra voordeel en doet geen afbreuk aan uw wettelijke rechten.

Vent-Axia

Nederland
Kerver 16
5521 DB Eersel
Nederland
TEL: +31 497 36 00 31
www.vent-axia.nl

België/Belgique/Belgien
Pieter Verhaeghestraat 8,
8520 Kuurne,
Belgium
TEL: +32 56 36 21 20
www.vent-axia.be

Voor meer informatie over de garantie en de retourprocedure, ga naar:
www.vent-axia.be, www.vent-axia.nl

© 2026 Vent-Axia Limited. Alle rechten voorbehouden. 0126